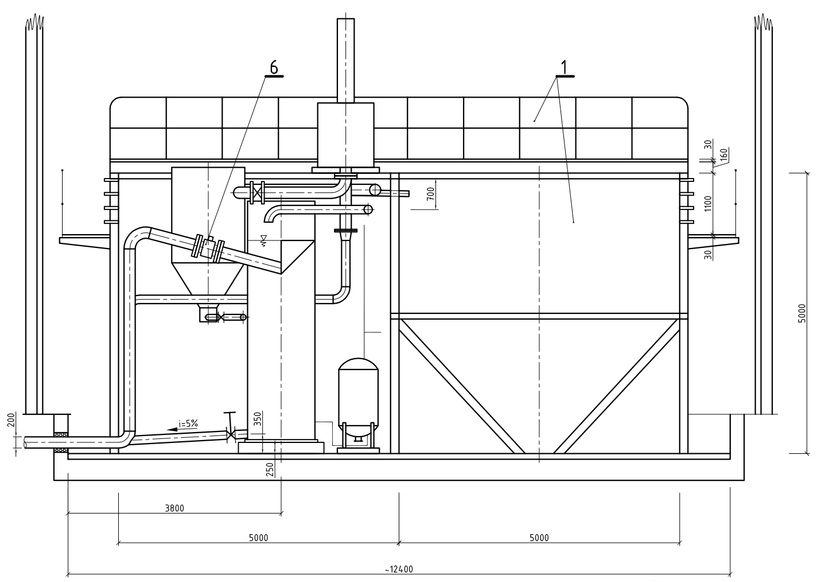


A-A

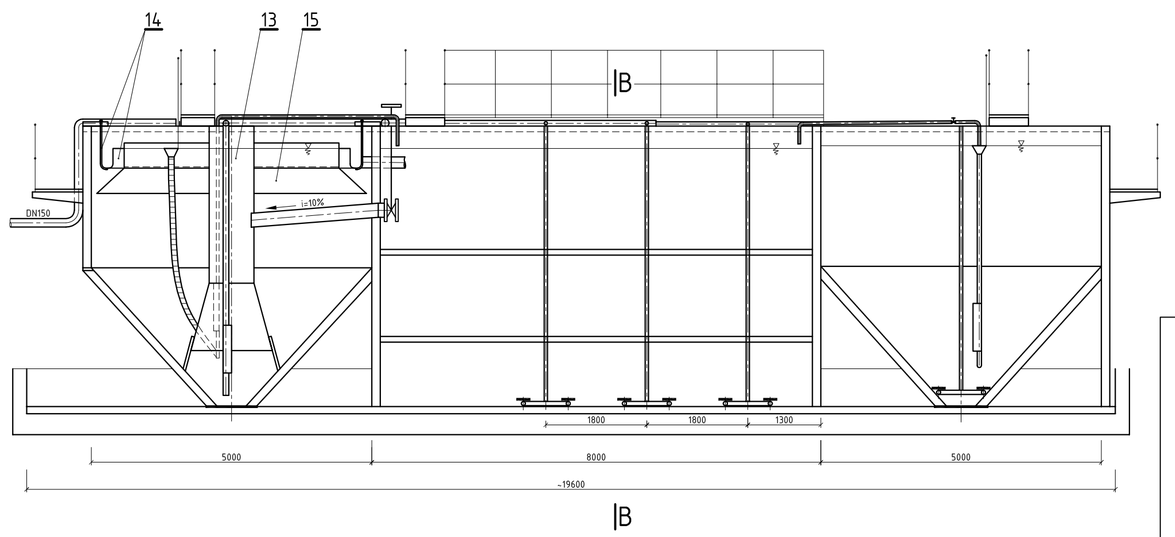


B-B

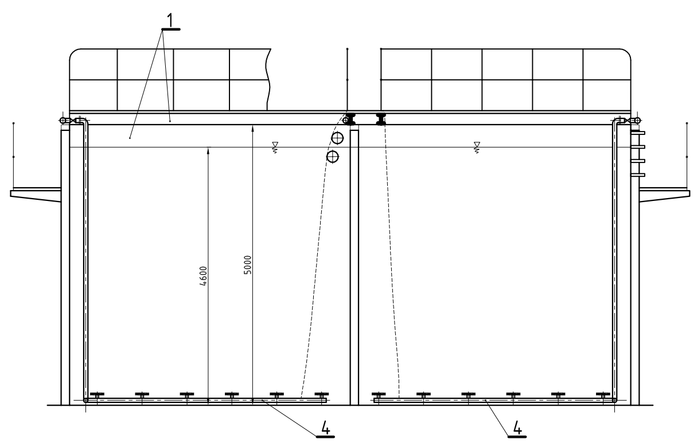


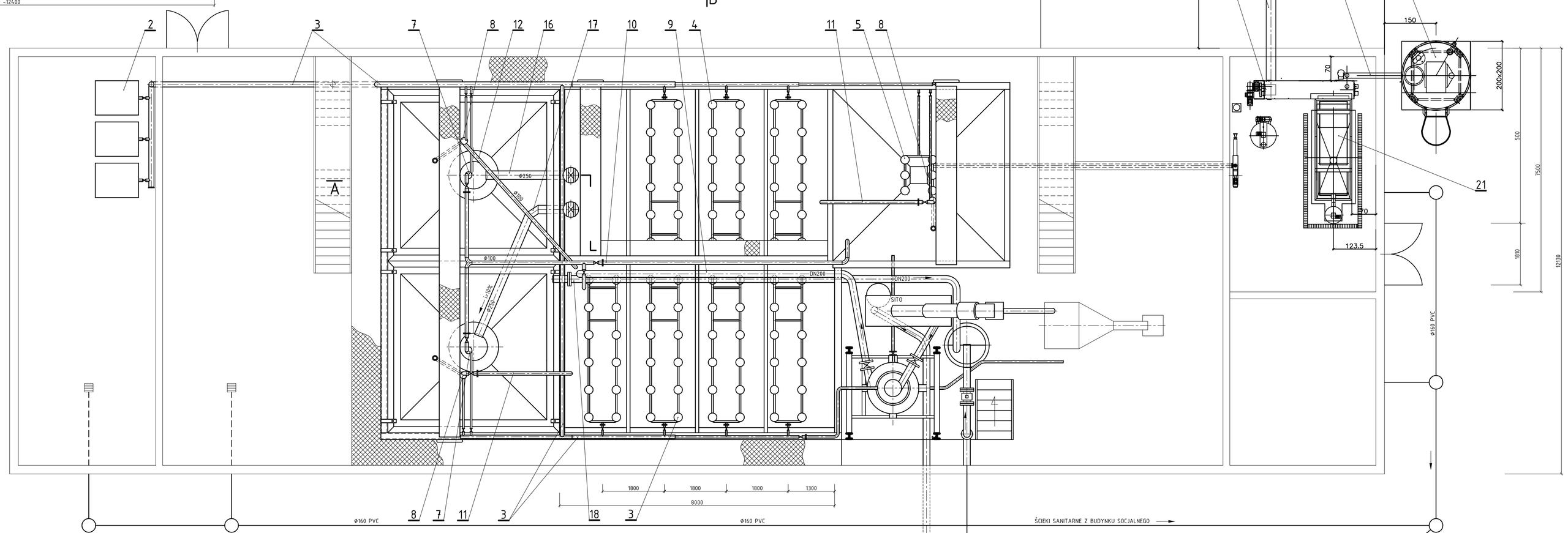


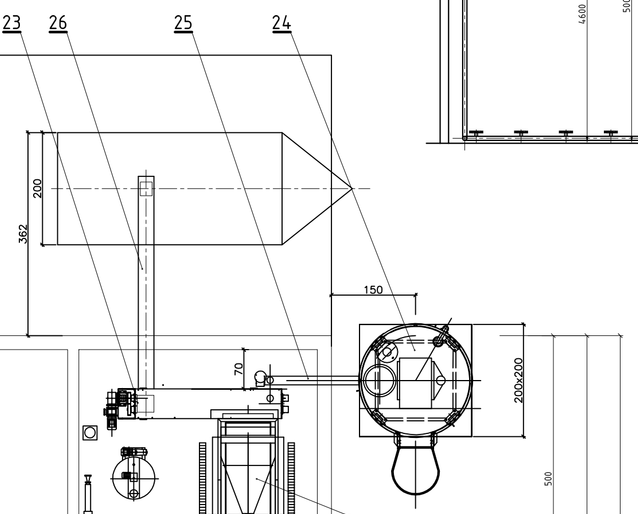


| Poz | Ilość | Materiał | Nazwa części lub rysunku | Nr rys. lub normy | Uwagi |
|---|---|---|---|---|---|
| 26 | 1 | St.nierdz. | Przenośnik ślimakowy L=5,0m | Wykonanie i montaż PROINWEST Kępno | |
| 25 | 1 | St.nierdz. | Przenośnik ślimakowy L=3,0m | | |
| 24 | 1 | – | Silos wagowy typ SW, V=18,0m$^3$ | | |
| 23 | 1 | St.nierdz. | Mieszarka osadu odwodnionego MSW2.6 | | |
| 21 | 1 | – | Prasa taśmowa EM 807 z wyposażeniem | | |
| | – | – | - pompa osadu; pompa płucząca | | |
| | – | – | mieszacz, stacja przygotowania polielektr. | | |
| 20 | 1 | OH18N9 | Rurociąg awaryjnego usuwania osadu | BOS 500-01.17 | |
| 19 | 1 | OH18N9 | Rurociąg osadu do stacji odwadniania | BOS 500-01.16 | |
| 18 | 1 | OH18N9 | Kolektor ścieków oczyszczonych | BOS 500-01.15 | |
| 17 | 1 | R | Rura przepływowa DN250 | BOS 500-01.14 | |
| 16 | 1 | R | Rura przepływowa DN250 | BOS 500-01.13 | |
| 15 | 1 | OH18N9 | Deflektor | BOS 500-01.12 | |
| 14 | 2 | OH18N9 | Koryto przelewowe | BOS 500-01.11 | |
| 13 | 2 | S235X | Rura centralna | BOS 500-01.10 | |
| 12 | 2 | OH18N9 | Rurociąg DN100, L=4600 | BOS 500-01.09 | |
| 11 | 2 | OH18N9 | Rurociąg DN100, L=2750 | BOS 500-01.09 | |
| 10 | 1 | OH18N9 | Rurociąg recyrkulacji osadu | BOS 500-01.08 | |
| 9 | 1 | OH18N9 | Rurociąg ścieków surowych | BOS 500-01.07 | |
| 8 | 3 | OH18N9 | Podnośnik powietrzny do kożucha | BOS 500-01.06 | |
| 7 | 2 | OH18N9 | Podnośnik powietrzny do osadu | BOS 500-01.05 | |
| 6 | 1 | – | Montaż przepływomierza | BOS 500-01.04 | |
| 5 | 3 | OH18N9 | Zespół dyfuzorów 16-PA | BOS 500-01.03 | |
| 4 | 4 | OH18N9 | Zespół dyfuzorów 12-PA | BOS 500-01.02 | |
| 3 | 1 | R | Kolektor sprężonego powietrza | BOS 500-01.01 | |
| 2 | 3 | – | Agregat dmuchawy DE65-1A; 7,5kW z obudową typ TOD | TEW Sp. z o. o. Wrocław | |
| 1 | 1 | – | Konstrukcja zbiorników | BOS 500-02.00 | |

| | | | | | |
|---|---|---|---|---|---|
| Asystent projektanta | mgr inż. Wojciech Tomków | Upr. | | Podpis | Data : 10.2006 r. |
| Sprawdzający | inż. Waldemar Wiśniewski | Upr. 166/82 | | Podpis | |
| Projektant | mgr inż. Bożena Świerczak | Upr. 595/01/DUW | | Podpis | |

Przedsiębiorstwo Produkcyjne Handlowo Usługowe
»» EKO-KARAT «« s.c
58-500 Jelenia Góra ; ul. Wolności 8

| | | |
|---|---|---|
| Stadium: Projekt budowlany | Inwestor: URZĄD GMINY ROZPRZA | |
| Branża: Technologiczna | Temat: ROZBUDOWA I MODERNIZACJA OCZYSZCZALNI ŚCIEKÓW w ROZPRZY | Podziałka: 1 : 50 |
| Obiekt: Oczyszczalnia ścieków | Rysunek: RYSUNEK TECHNOLOGICZNY | Nr rys.: OŚ-3 |